Maßskizze für DL-Feiler FR 10-5/2 - Bestellnr.: 150 930 220

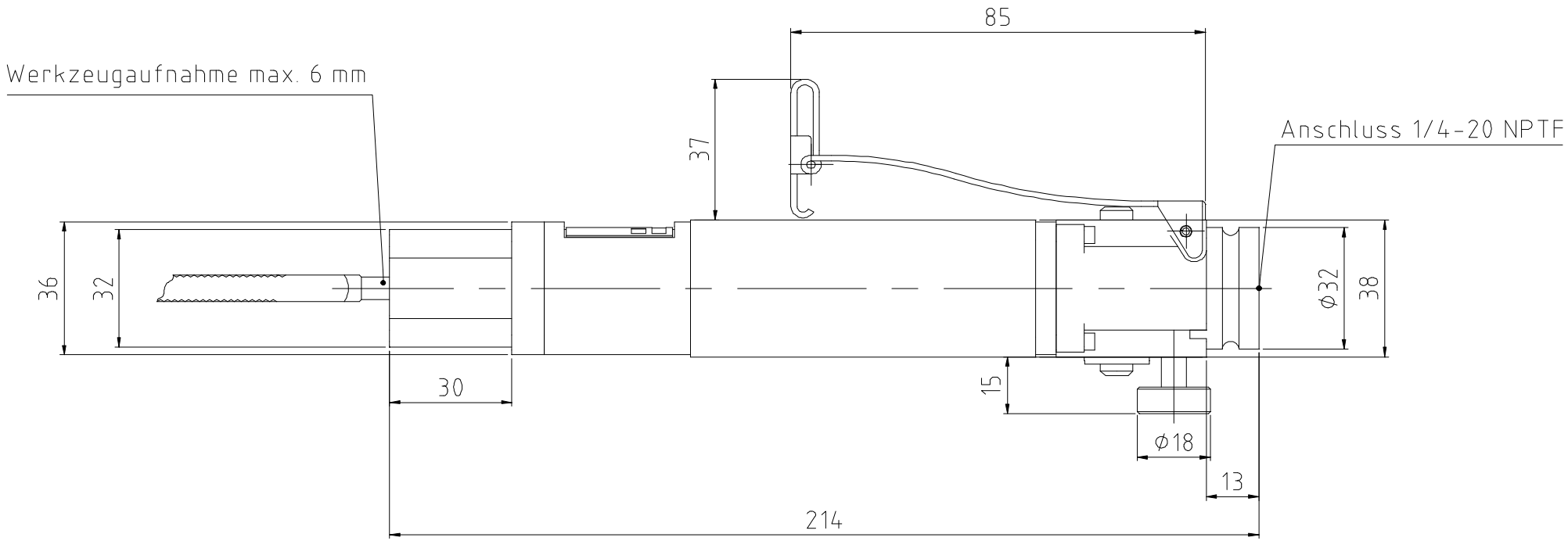

Schmid & Wezel GmbH & Co

Maschinenfabrik

Maybachstr. 2

D-75433 Maulbronn

Tel +49-(0)7043-102-0

Fax +49-(0)7043-10278

E-Mail: biax-verkauf@biaxefa.com

www.biax-germany.com

Ausgabedatum:23.05.03