Maßskizze für DL-Meißel MD 100 - Bestellnr.: 150 800 310

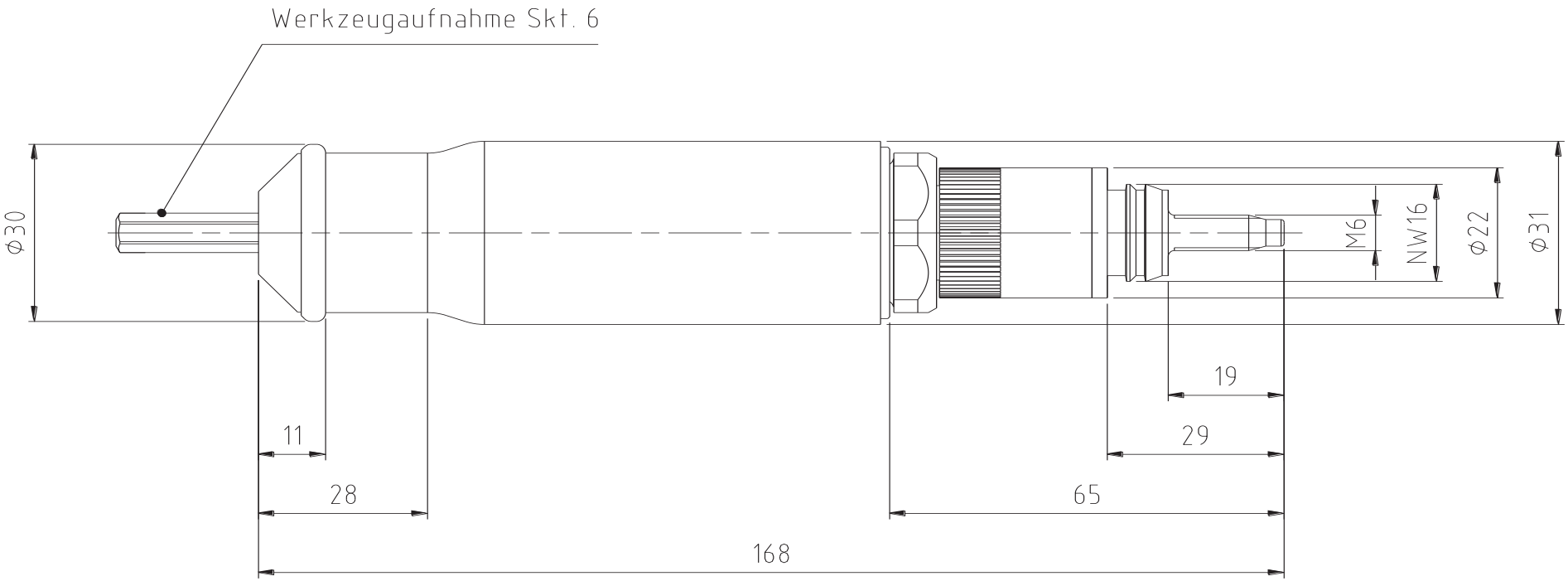

Schmid & Wezel GmbH
Maschinenfabrik
Maybachstraße 2
D-75433 Maulbronn
Tel +49-(0)7043-102-0
Fax +49-(0)7043-10278
E-Mail: biax-verkauf@biaxefa.com
www.biax-germany.com

Ausgabedatum: 13.05.2020